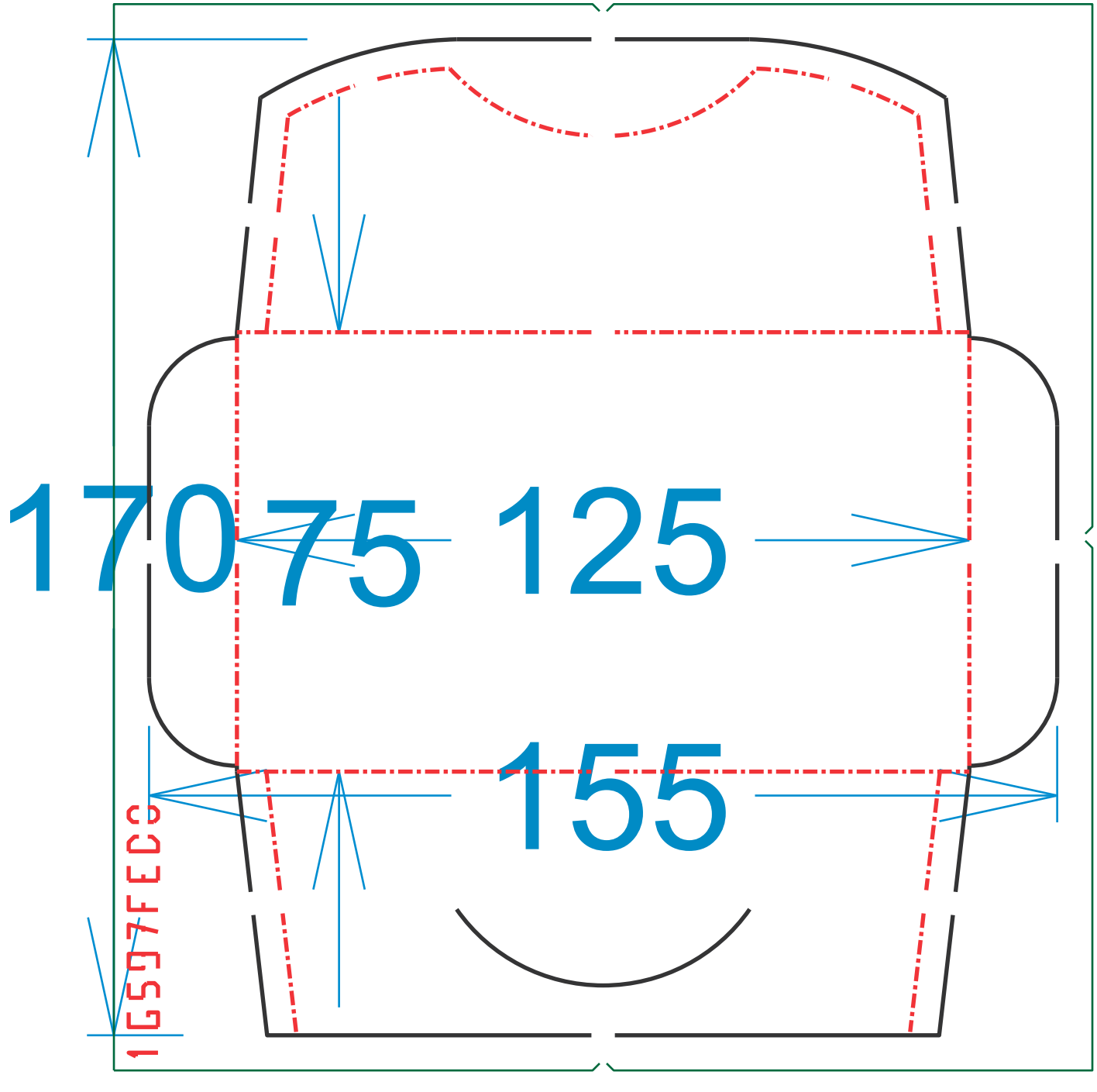
170
75
125
155
1G59FEC3