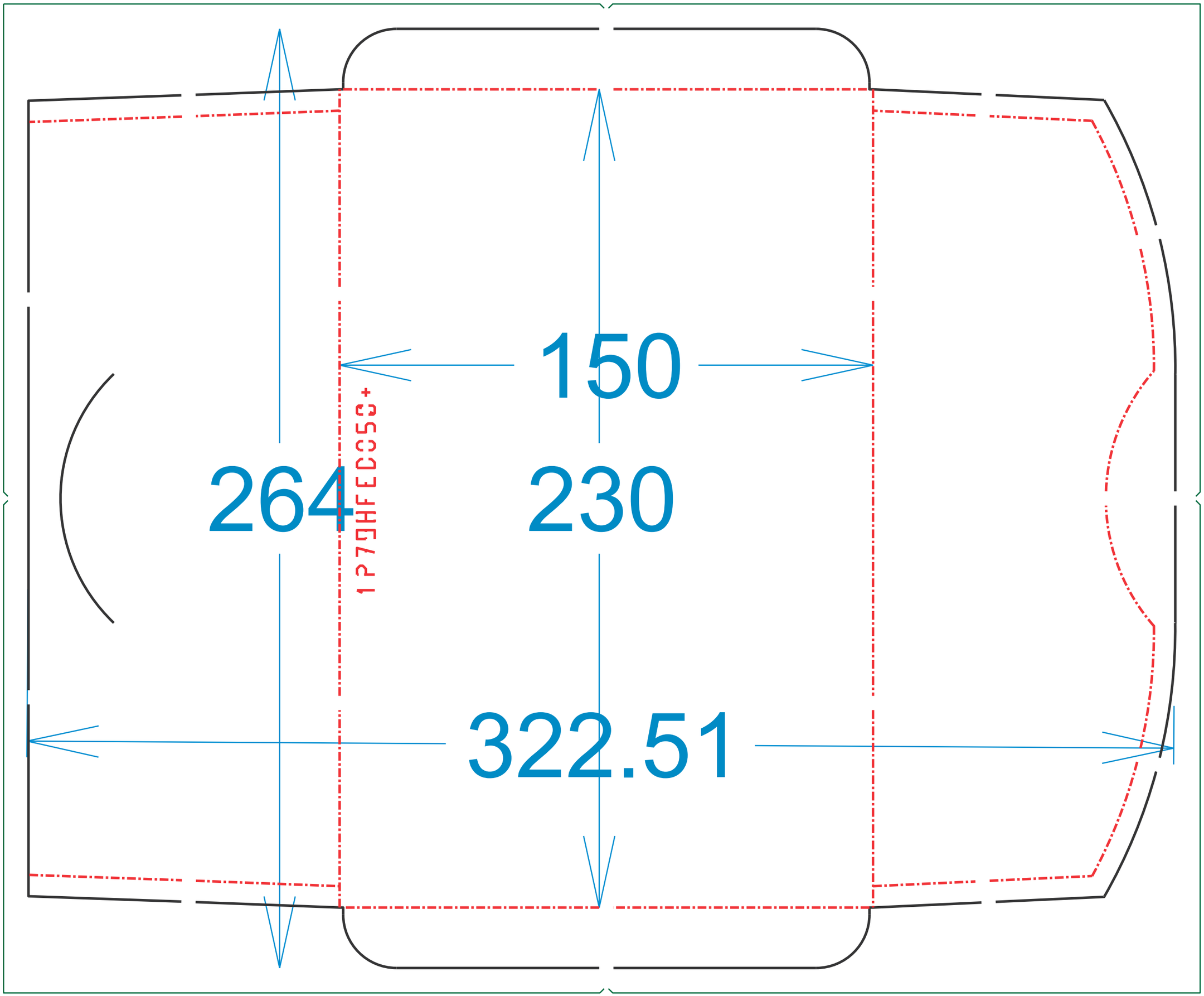
150
264
230
322.51
1P79HFEC9+