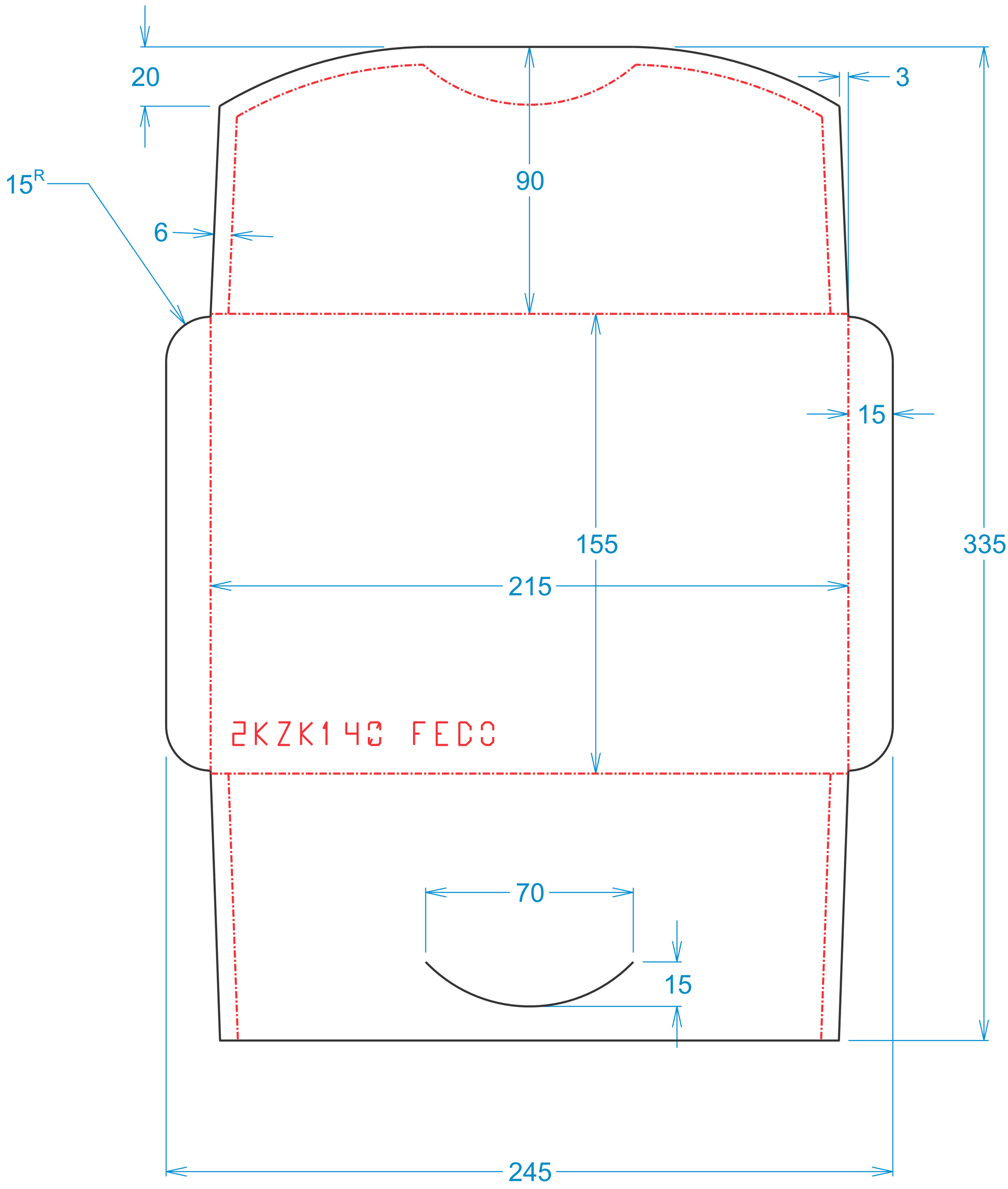
20
3
90
15R
6
15
155
335
215
2KZK140 FEC0
70
15
245