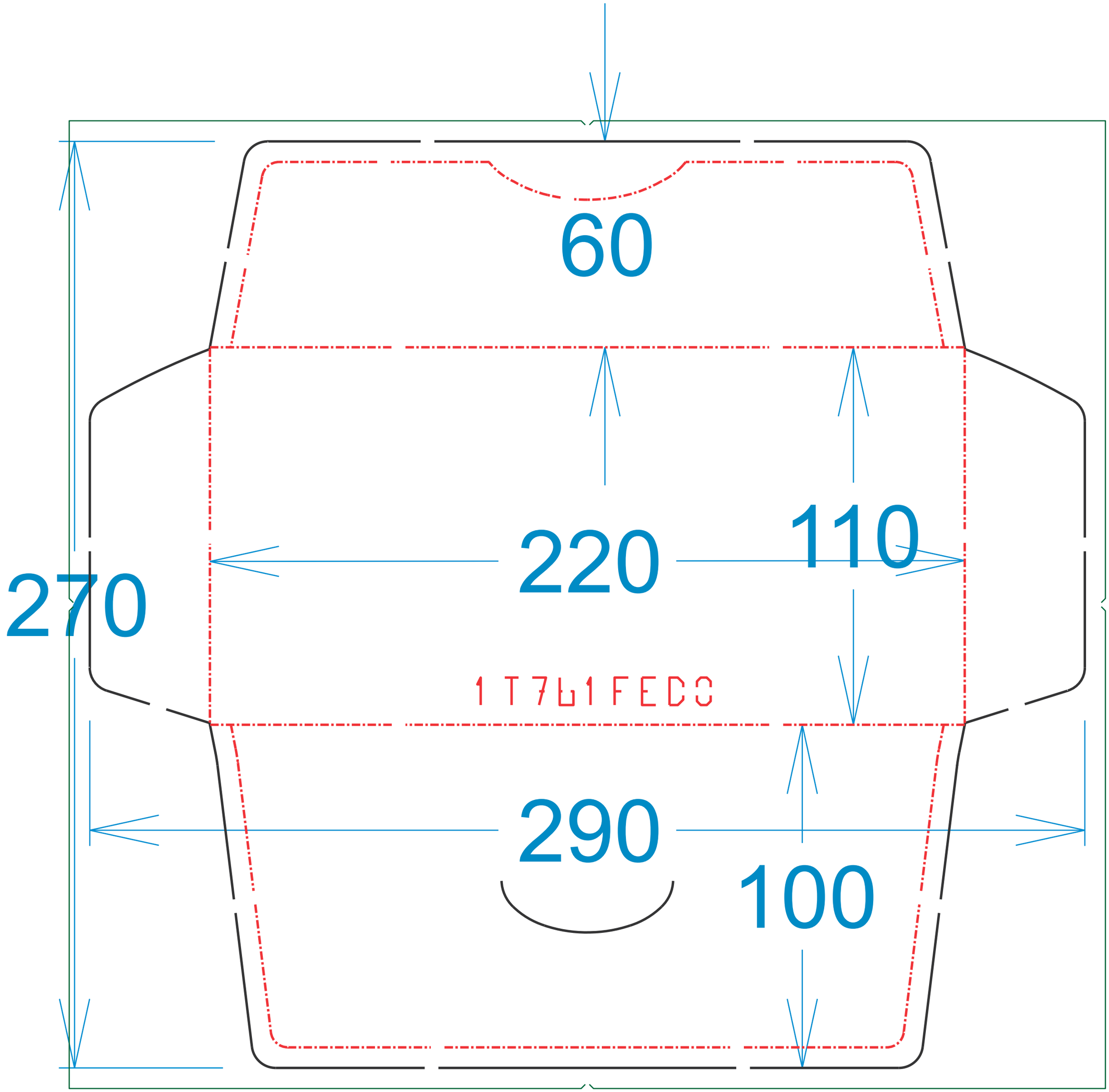
60
220
110
270
1T761FEDC
290
100