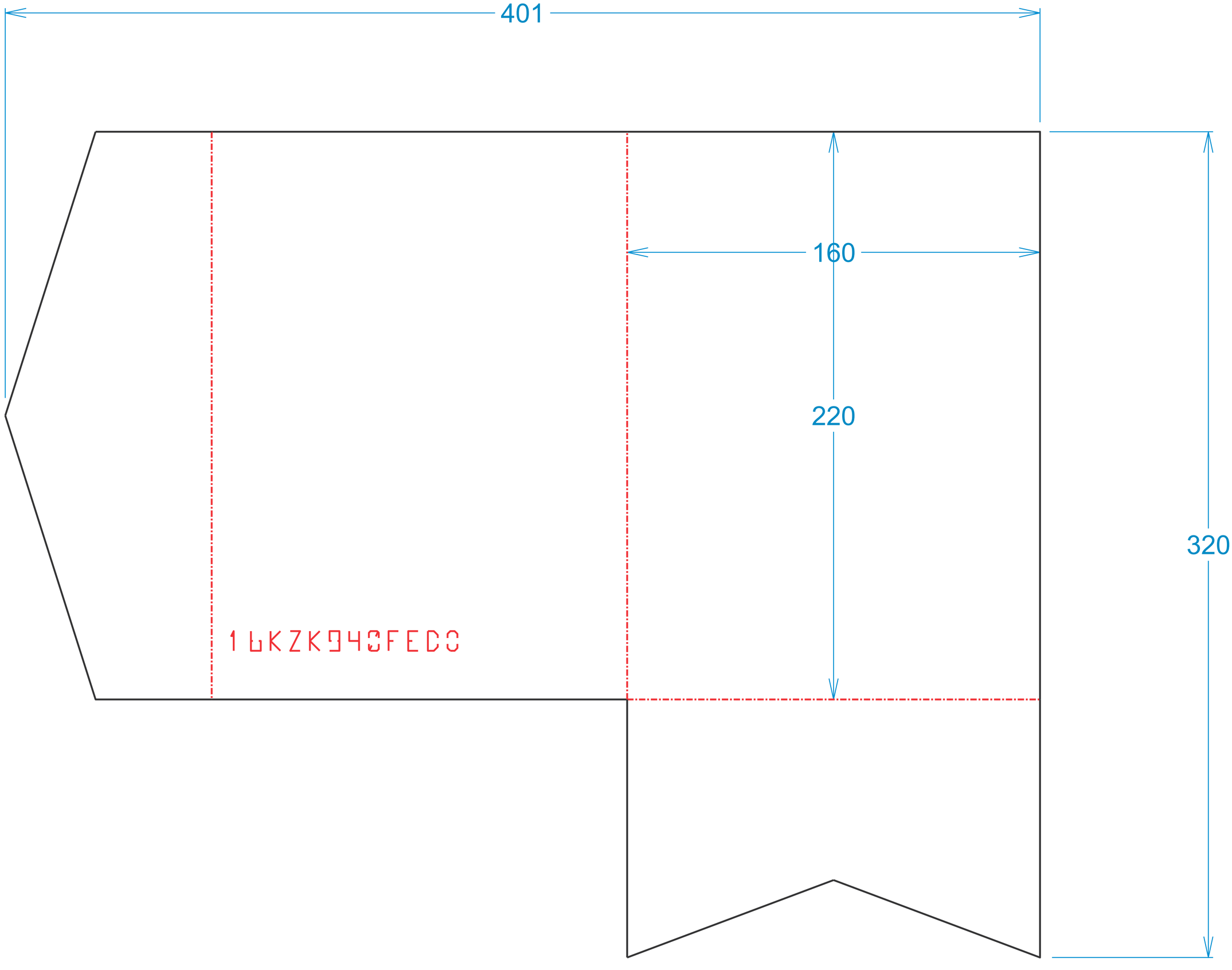
401
160
220
320